1

3x

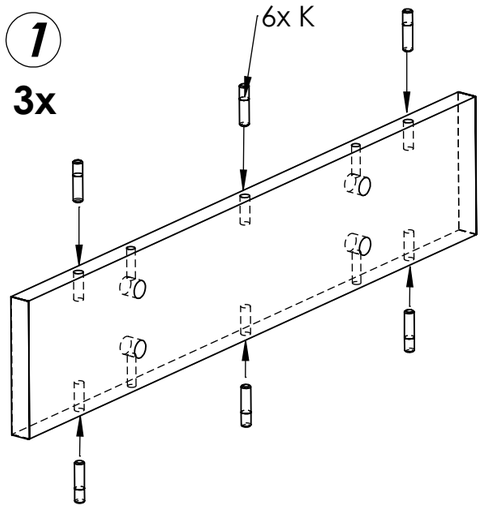

4

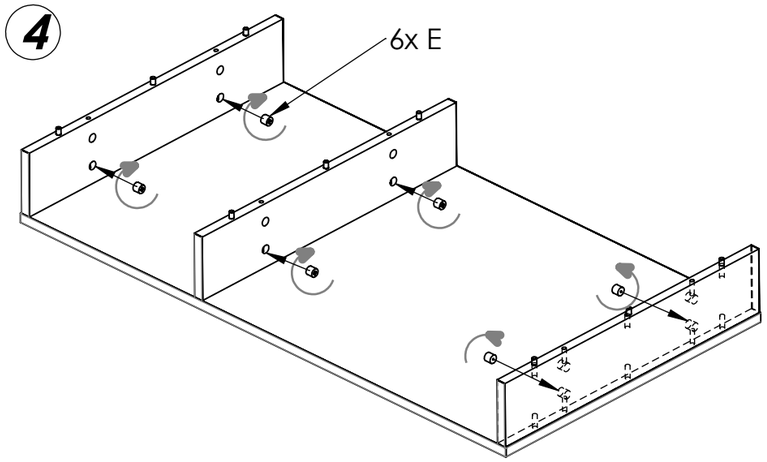

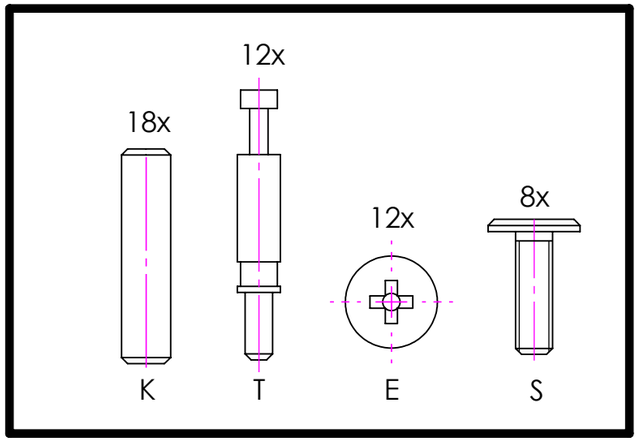

2

2x

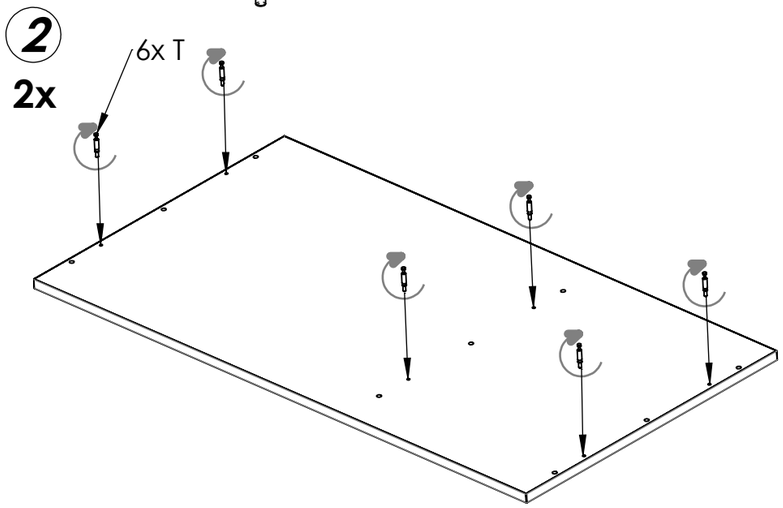

5

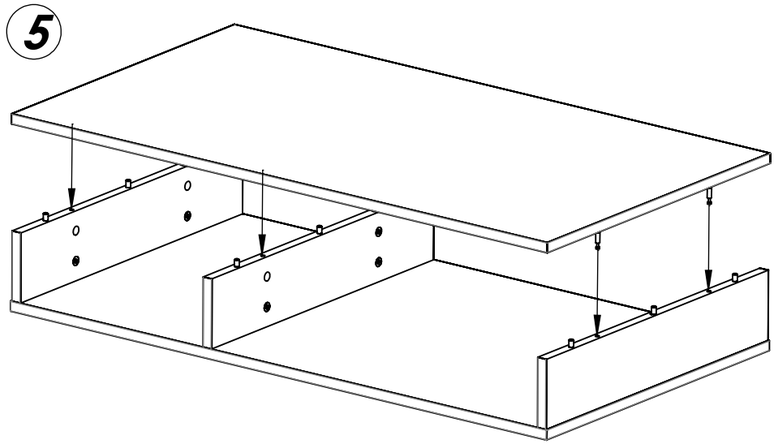

7

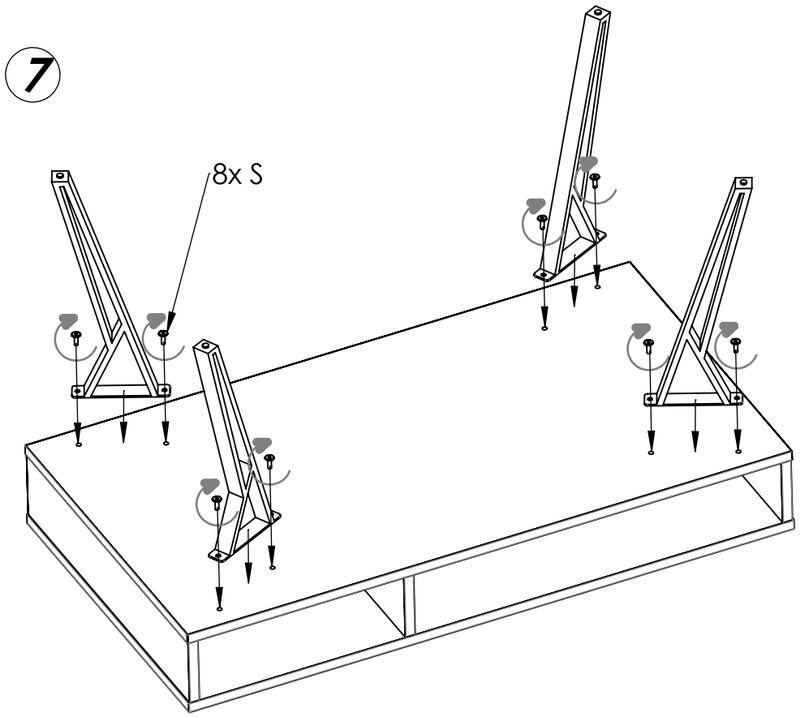

3

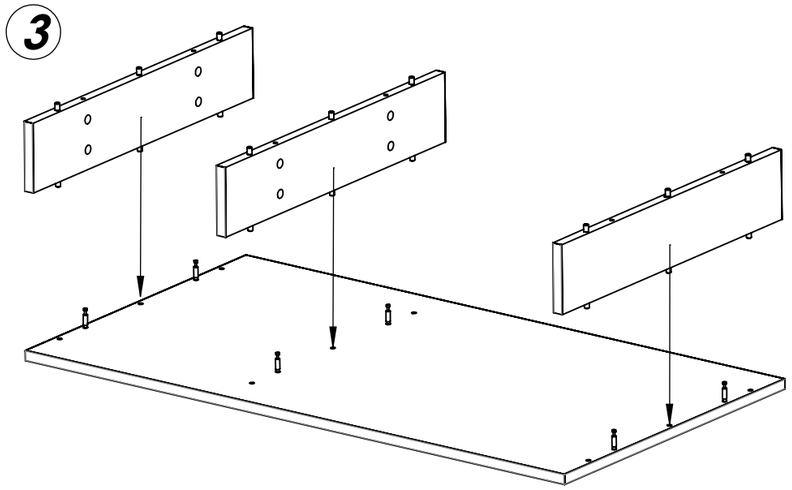

6

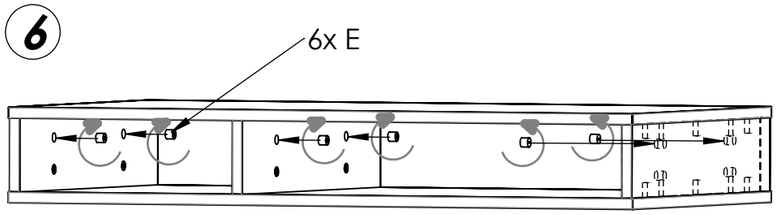

8

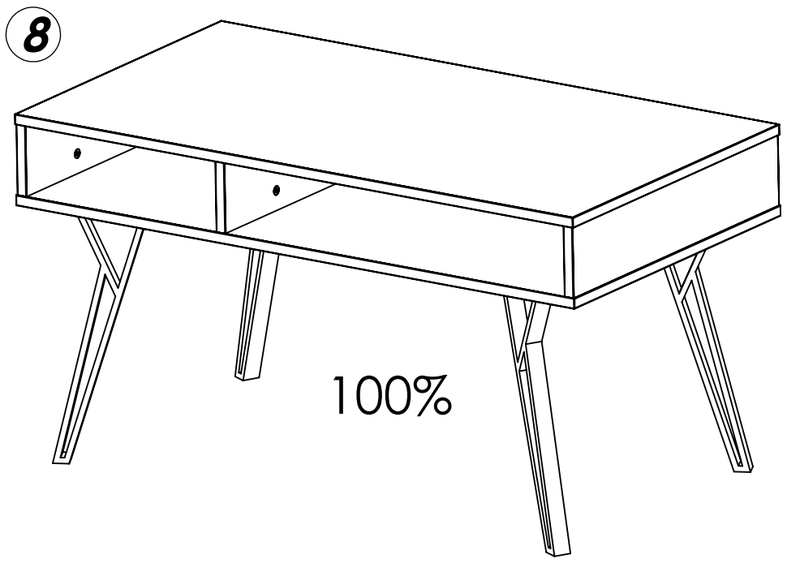

bradop

K308 DANTE